快速启动向导

CN

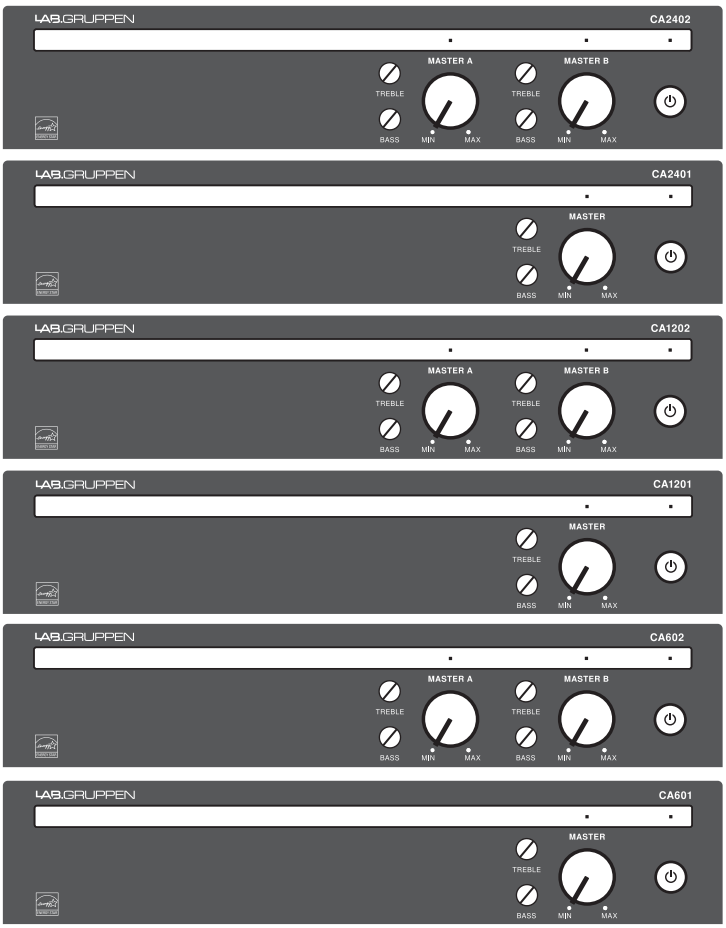

CA Series
CA2402/CA2401/CA1202/CA1201/CA602/CA601

Commercial Amplifier with Energy Star Certification

V 3.0

LAB.GRUPPEN

CN

CN 重要的安全须知

警告
电击危险,
请勿打开机盖

带有此标志的终端设备具有强大的电流, 存在触电危险。仅限使用带有 ¼" TS 或扭锁式插头的高品质专业扬声器线。所有的安装或调整均须由合格的专业人员进行。

此标志提醒您, 产品内存在未绝缘的危险电压, 有触电危险。

此标志提醒您查阅所附的重要的使用及维修说明。请阅读有关手册。

小心
为避免触电危险, 请勿打开机顶盖 (或背面挡板)。设备内没有可供用户维修使用的部件。请将维修事项交由合格的专业人员进行。

小心
为避免着火或触电危险, 请勿将此设备置于雨淋或潮湿中。此设备也不可受液体滴溅, 盛有液体的容器也不可置于其上, 如花瓶等。

小心
维修说明仅是给合格的专业维修人员使用的。为避免触电危险, 除了使用说明书提到的以外, 请勿进行任何其它维修。所有维修均须由合格的专业人员进行。

1. 请阅读这些说明。

2. 请妥善保存这些说明。

3. 请注意所有的警示。

4. 请遵守所有的说明。

5. 请勿在靠近水的地方使用本产品。

6. 请用干布清洁本产品。

7. 请勿堵塞通风口。安装本产品时请遵照厂家的说明。

8. 请勿将本产品安装在热源附近, 如暖气片, 炉子或其它产生热量的设备 (包括功放器)。

9. 请勿移除极性插头或接地插头的安全装置。接地插头是由两个插塞接点及一个接地头构成。若随货提供的插头不适合您的插座, 请找电工更换一个合适的插座。

10. 妥善保护电源线, 使其不被践踏或刺破, 尤其注意电源插头、多用途插座及设备连接处。

11. 请只使用厂家指定的附属设备和配件。

12. 请只使用厂家指定的或随货销售的手推车, 架子, 三角架, 支架和桌子。若使用手推车来搬运设备, 请注意安全放置设备, 以避免手推车和设备倾倒而受伤。

13. 遇闪电雷鸣或长期不使用本设备时, 请拔出电源插头。

14. 所有维修均须由合格的维修人员进行。设备受损时需进行维修, 例如电源线或电源插头受损, 液体流入或异物落入设备内, 设备遭雨淋或受潮, 设备不能正常运作或被摔坏。

15. 本设备连接电源时一定要有接地保护。

16. 若电源插头或器具耦合器用作断电装置, 应当保证它们处于随时可方便操作状态。

17. 本产品仅适用于海拔 2000 米以下地区, 本产品仅适用于非热带气候条件下。

法律声明

对于任何因在此说明书提到的全部或部份描述、图片或声明而造成的损失, Music Tribe 不负任何责任。技术参数和外观若有更改, 恕不另行通知。所有的商标均为其各自所有者的财产。Midas, Klark Teknik, Lab Gruppen, Lake, Tannoy, Turbosound, TC Electronic, TC Helicon, Behringer, Bugera, Aston Microphones 和 Coolaudio 是 Music Tribe Global Brands Ltd. 公司的商标或注册商标。© Music Tribe Global Brands Ltd. 2022 版权所有。

保修条款

有关音乐集团保修的适用条款及其它相关信息, 请登陆 community.musictribe.com/pages/support#warranty 网站查看完整的详细信息。

CN

CA Series 连接应用

第一步: 连接应用

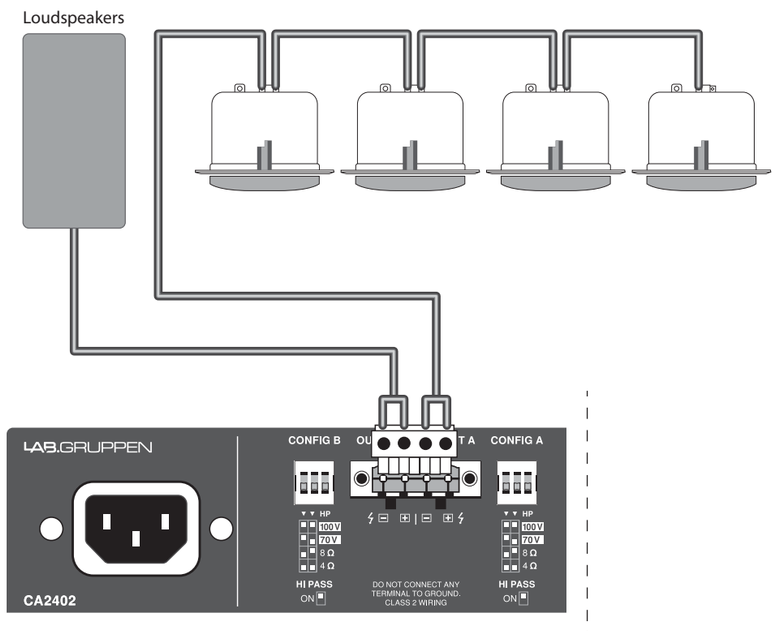

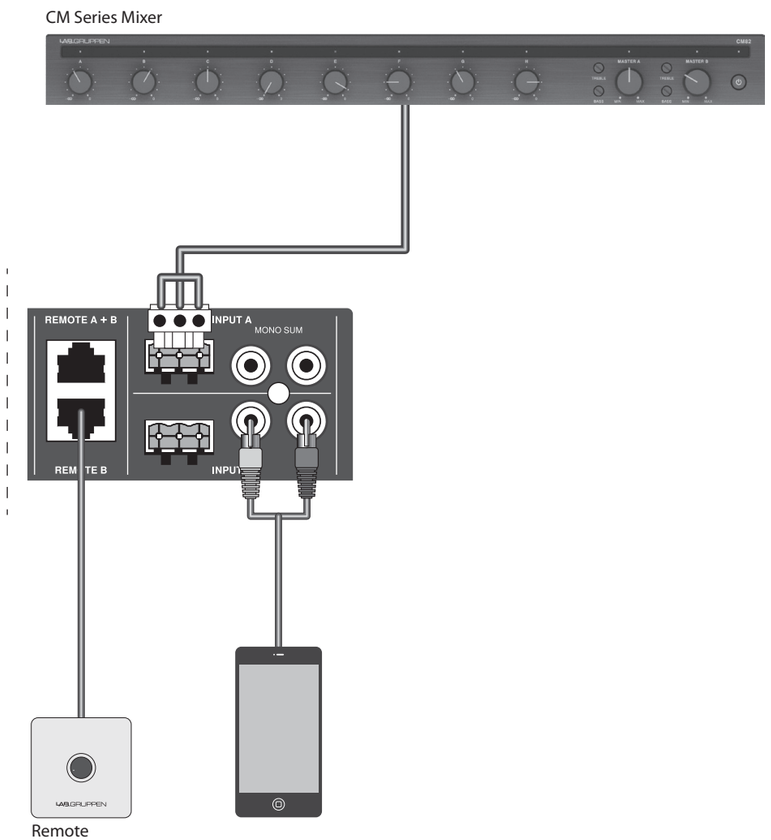

CA Series 控制

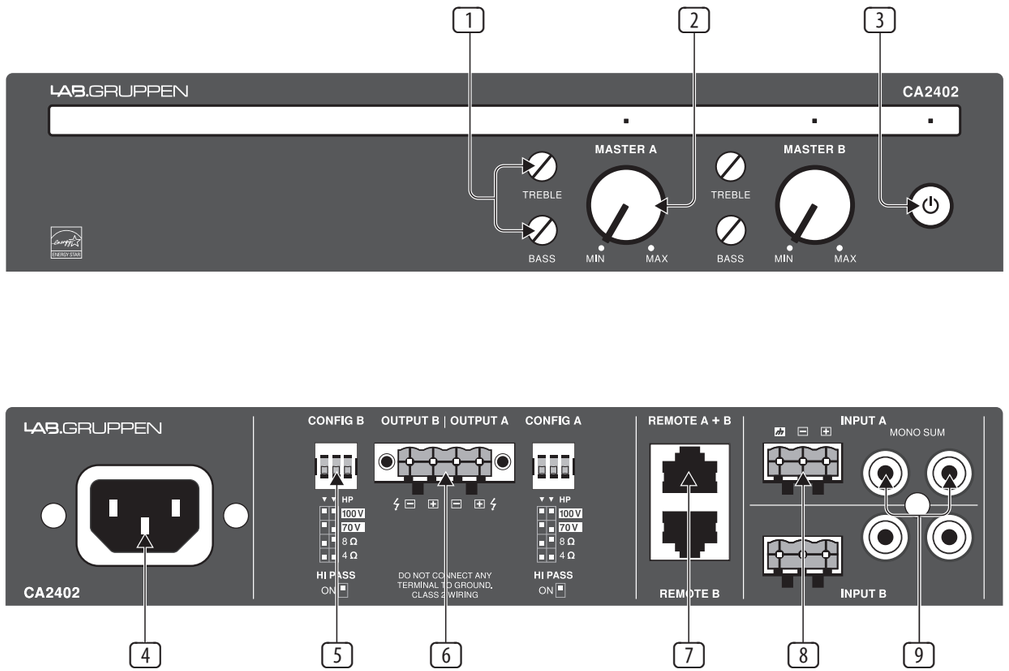

控制

1. **EQ knobs** – 调整主输出的低音和高音。
2. **Master volume** – 控制整体输出电平。相关的 LED 将亮起绿色以指示活动信号，并亮起红色以指示限制 / 保护。
3. **Power button** – 打开设备，强制其待机。LED 将指示电源状态。
4. **Mains connector** – 将 IEC 电缆连接到电源插座。
5. **Config switches** – 为连接的负载类型配置输出通道。有关详细信息，请参阅 “入门” 部分。
6. **Output** – 连接您的扬声器。
7. **Remote** – 允许每个通道连接外部音量控制模块。CRC-V 作为单独的附件提供。
8. **Euroblock input** – 接受平衡线路电平源的 3 针 Euroblock 连接器。对于 2 通道型号，输入 A 仅路由到输出 A，输入 B 路由到输出 B。
9. **RCA inputs** – 允许连接立体声非平衡源，这些源将汇总为单声道并路由到相关输出 (输入 A 到输出 A)。对于 2 声道型号，可以通过将左信号连接到输入 A 并将右信号连接到输入 B 来实现立体声操作。

CA Series 使用

欢迎阅读 CA 系列快速入门指南, 感谢您购买其中一款放大器。您的产品应包含以下附件

- Euroblock 输入连接器
- Euroblock 输出连接器
- 带必要螺钉的连接板 (x2)
- 长角支架
- 前角支架 (x2)
- 后平支架
- 带肩螺钉的后角支架
- 与指定国家版本相对应的带电源插头的电源线
- 快速入门指南 (本文档)

机架安装

CA 系列放大器配有橡胶脚垫, 无需额外安装即可将放大器放置在干净的表面上。但是, 还提供了可选的机架安装硬件, 允许在外壳内安装和保护多个型号。按照以下步骤连接安装硬件。

一对 CA 单元可以并排安装以占用单个机架空间。使用随附的螺钉将耦合板连接到 2 个 CA 单元的底部。

将前角支架连接到已耦合的一对 CA 单元的任一侧。或者, 可以使用长角支架将单个 CA 单元安装在 19" 机架中, 或者使用短角支架将单个 CA 单元安装在半 19" 机架中。

拧下机箱侧前部螺钉, 连接角支架, 然后再次与支架连接在一起。

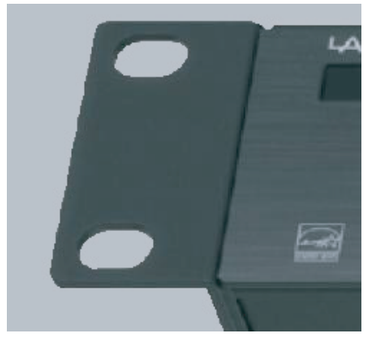

如果您的机架有后导轨, 请重复使用机箱上的螺钉连接后平面支架。

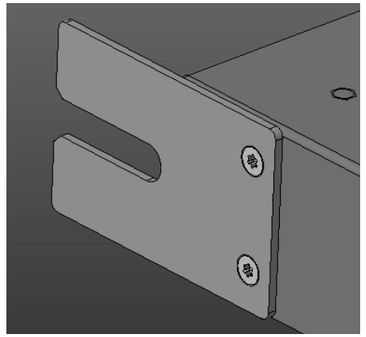

将 4 个机架螺钉穿过前角支架和机架导轨, 将 CA 单元安装到机架中。

将其中一个后角支架固定在后机架导轨上, 使其与后平面支架对齐。请勿将其连接到后导轨。

将随附的带肩螺钉穿过后扁平支架上的槽, 插入后角支架上的一个螺纹孔。螺钉应允许后角支架在扁平支架的槽内前后滑动。

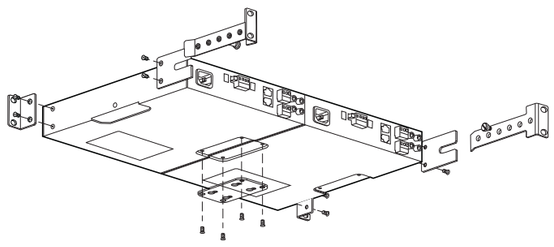

对另一个后角支架重复此过程。

使用 4 个标准机架螺钉将后角支架安装到后机架导轨上。

必要时拧紧带肩螺钉。

标准机架螺钉为 M4 x 8 mm。

CA 系列放大器是对流冷却的, 主要使用顶面散热。对于要求苛刻的应用, 建议在放大器上方留出足够的空间 (1 RU), 以降低因过热而限制的风险。

桌面 / 墙壁安装

将一对耦合板连接到 CA 系列放大器的任一侧, 然后通过板上的剩余孔安装螺钉以将单元固定到墙壁或桌子上。

连接

对于平衡输入连接, 使用连接到 Euroblock 连接器的 3 极电缆(热、冷、接地)。或者, 可以为非平衡立体声源连接 RCA 电缆, 但 RCA 和 Euroblock 输入不应在同一输入上一起使用。请注意, 立体声 RCA 信号将汇总为单声道。

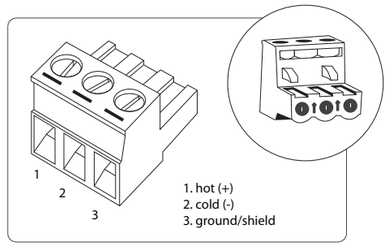

对于输出信号, 将 4 极(CA601/1201/2401 为 2 极)Euroblock 连接器连接到主输出连接器。不要将任何端子接地。请勿将冷 (–) 端子连接在一起以实现共同返回。确保将配置开关设置在正确的位置以匹配您的预期用途。建议将 14–18 AWG(0.8 至 2.5 毫米)的扬声器线用于最长 50 英尺的连接。

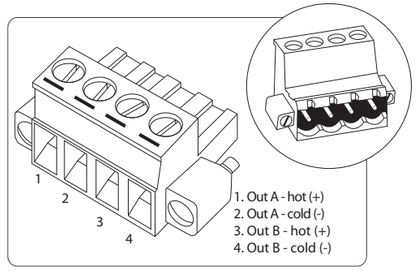

配置

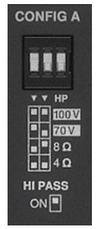

前 2 个配置指拨开关允许将输出配置为 100 V、70 V、8 Ω 或 4 Ω 操作。始终为被驱动的扬声器使用正确的配置! 操作模式配置输出的最大电压和通过器件的增益。

8 Ω 设置应用于一对 16 Ω 扬声器或单个 8 Ω 扬声器。4 Ω 设置应用于 4 x 16 Ω、2 x 8 Ω 或单个 4 Ω 扬声器。对恒压高阻抗扬声器系统使用 70 或 100 V 设置。确保扬声器上的功率总和加上余量不超过放大器的最大额定功率。

第三个拨码开关使用 80 Hz 的高通滤波器, 应在所有恒压系统上使用, 以避免启用变压器的扬声器饱和, 但也可用于帮助保持小型扬声器或重低音音频的清晰声音.

偏僻的

RJ–45 Pin	颜色 (T568B)	Remote (1 channel products	Remote A + B	Remote B
1	白色/橙色	VCC 10V	VCC 10V	VCC 10V
2	橙色	体积控制	体积控制 Channel A	体积控制 Channel B
3	白色/绿色的	N/A	体积控制 Channel B	N/A
8	棕色的	地面	地面	地面

RJ45 插座可连接每个通道的可选远程音量控制。使用标准电缆连接 CRC–V 附件。或者连接一个带有引脚信息的定制电位器。不推荐超过 305m (1000ft) 的电缆长度。

信号唤醒

如果功放通电, 但 20 分钟内未收到任何输入信号 (低于信号当前电平), 系统将进入待机模式以节省功耗。一旦在任何输入端检测到信号, 设备将退出待机模式并恢复正常功能。

CN

技术参数

	CA2402	CA2401	CA1202	CA1201	CA602	CA601
最大输出功率						
每通道 4 Ω	240 W		120 W		60 W	
每通道 8 Ω	240 W		120 W		60 W	
每通道 70 V	240 W		120 W		60 W	
每通道 100 V	240 W		120 W		60 W	
输出通道数						
数字	2	1	2	1	2	1
最小负载阻抗						
4 Ω 模式	4 Ω					
8 Ω 模式	8 Ω					
70 V 输出模式	20 Ω		41 Ω		82 Ω	
100 V 输出模式	40 Ω		82 Ω		166 Ω	
限制器电压						
4 Ω模式	44 Vpeak / 28 dB		31 Vpeak / 25 dB		22 Vpeak / 22 dB	
8 Ω 模式	62 Vpeak /31 dB		44 Vpeak / 28 dB		31 Vpeak / 25 dB	
70 V 输出模式	100 Vpeak / 35 dB					
100 V 输出模式	141 Vpeak / 38 dB					
控件						
正面	电源待机按钮、增益控制、音调控制 – 低音和高音					
后部	负载配置 - (4 Ω / 8 Ω / 70 V / 100 V), 可切换 80 Hz 高通滤波器					
音调控制						
低音	±10 dB @ 100 Hz					
高音	±10 dB @ 10 kHz					
指标						
力量	开 (蓝色)、强制待机 (红色)、睡眠(黄色)					
掌握						
信号 (绿色 LED)	>12.3 毫伏 (–36 dBu)					
限制 (红色 LED)	输入剪辑, 输出限制					
故障 (红色 LED)	过热、直流故障、过流等					

	CA2402	CA2401	CA1202	CA1201	CA602	CA601
系统						
输入	2 x 3 针 5.08 mm Euroblock 连接器 2 x RCA 立体声总和	1 个 3 针 5.08 mm Euroblock 连接器 1 个 RCA 立体声总和	2 x 3 针 5.08 mm Euroblock 连接器 2 x RCA 立体声总和	1 个 3 针 5.08 mm Euroblock 连接器 1 个 RCA 立体声总和	2 x 3 针 5.08 mm Euroblock 连接器 2 x RCA 立体声总和	1 x 3 针 5.08 mm Euroblock 连接器 1 x RCA 立体声总和
输入阻抗	平衡: 1.23 V (+4 dBu)RCA : 0.62 V (-2 dBu) 每个单声道和 RCA					
输入灵敏度	9.75 伏 (+22 分贝)					
最大输入电平	9.75 V (+22 dBu)					
输出	1 个 4 针 5.08 mm Euroblock 连接器	1 个 2 针 5.08 mm Euroblock 连接器	1 个 4 针 5.08 mm Euroblock 连接器	1 个 2 针 5.08 mm Euroblock 连接器	1 个 4 针 5.08 毫米 Euroblock 连接器	1 x 2 针 5.08 mm Euroblock 连接器
输出电路类型	D 类					
远程连接器	1 个 RJ45 连接器					
表现						
失真, 1/8 额定功率	<0.05%					
频率响应	20 Hz 至 20 kHz, +0.5 / –1 dB					
串扰 (2 通道型号)	>85 dB					
信噪比	>97 dBA					
高通滤波器	80 Hz HPF					
电路保护						
冷却	对流冷却, 无风扇					
放大器保护	热保护、过流保护、直流保护、高频保护					
负载保护	受控启动和关闭行为, 直流故障保护					
电源, 电压 (保险丝)						
主电压	100–240 V~, 50/60 Hz 带主动功率因数校正			100–240 V~, 50/60 Hz		
保险丝	T 6.3 A L 250 V			T 3.15 A L 250 V		
能量消耗 1/8 额定功率 @ 4 Ω	120 W	70 W		50 W	60 W	40 W
电源连接器	标准 IEC 连接器					
尺寸 / 重量						
尺寸 (高 x 宽 x 深)	44 x 218 x 299 mm (1.7 x 8.6 x 11.8")					
重量	2.6 kg (5.8 lbs)	2.4 kg (5.3 lbs)	2.6 kg (5.8 lbs)	2.3 kg (5.1 lbs)	2.4 kg (5.3 lbs)	2.2 kg (4.9 lbs)
结束	拉丝黑色阳极氧化铝底盘,黑色喷漆钢底					
批准	CE、cTUVus、PSE、CCC、RoHS、FCC 第 15 部分 B 类和能源之星 3.0					

其他的重要信息

CN 其他的重要信息

1. **在线注册**。请购买 Music Tribe 产品后立即在 musictribe.com 网站注册。网页上有简单的在线注册表格。这有助于我们更快更有效率地处理您维修等事宜。请阅读保修的相关条款及条件。

2. **无法正常工作**。若您的 Music Tribe 产品无法正常工作, 我们会为您尽快修复。请联系您购买产品的销售商。若你所在地区没有 Music Tribe 销售商, 请联系 musictribe.com 网站的 "WHERE TO BUY" 一栏下的所列出的子公司或经销商。

3. **电源连接**。将本设备连接电源前, 请确保使用的电压正确。保险丝需要更换时, 必须使用相同型号及定额的保险丝。

LAB.GRUPPEN